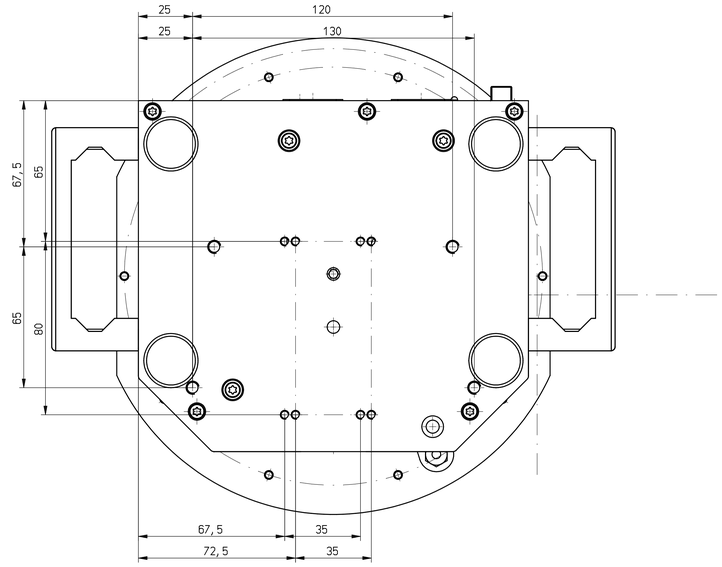

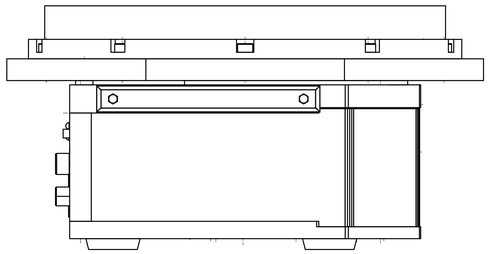

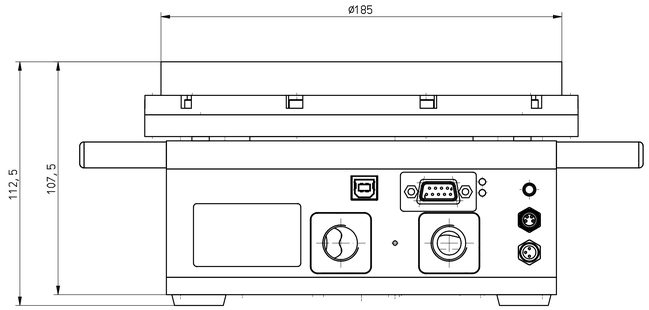

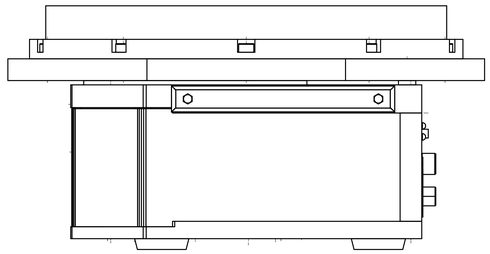

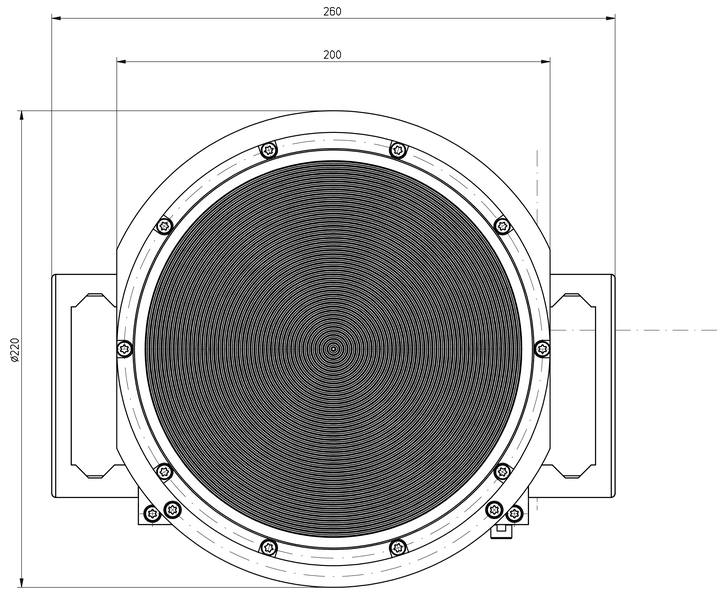

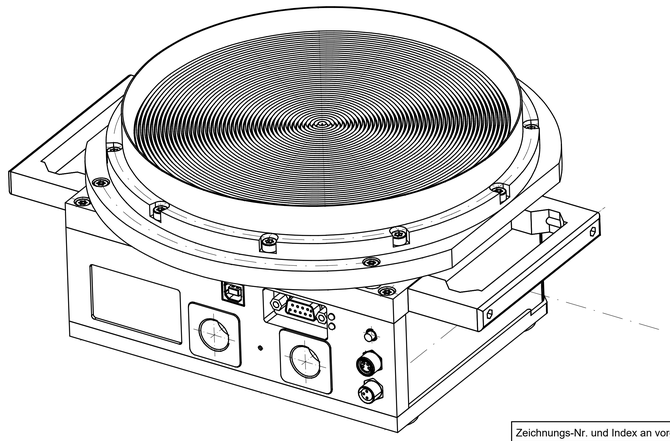

Zeichnungs-Nr. und Index an vorgegebener Stelle anbringen.

PRIMES

Verrollbarkeit nach DN ISO 8015

Maßstab 1:1

Datum

Allgemeintoleranz: ISO 2768-v

Werkstoff-Nr.:

Material:

	Datum	Name
Bearb.	18.02.2019	Gerhardt
Gepr.		
Norm		
Ersatz-Info	Ersetzt für:	Ersetzbar

CPM-F-30

CompactPowerMonitor 30kW

Art-Nr.:

Zeichnungsänderung mit <> gekennzeichnet

Zeichnungs-Nr.:

Blatt 1 Bl.

Teilel-Nr	Index	Änderung	Datum	Name

Urspr.

Ers. f.:

Ers. d.:

DIN A4 - 2015