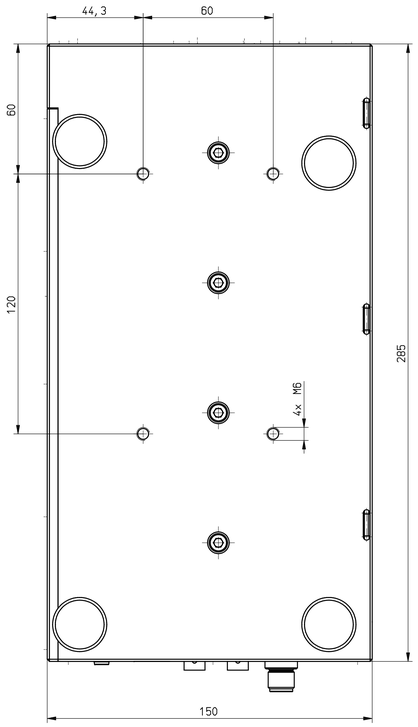

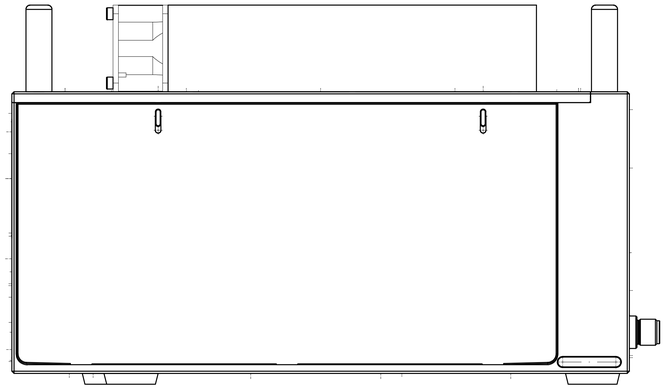

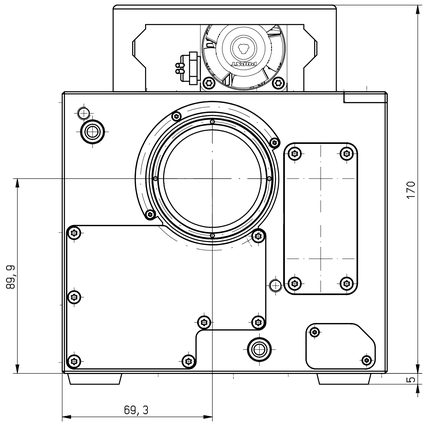

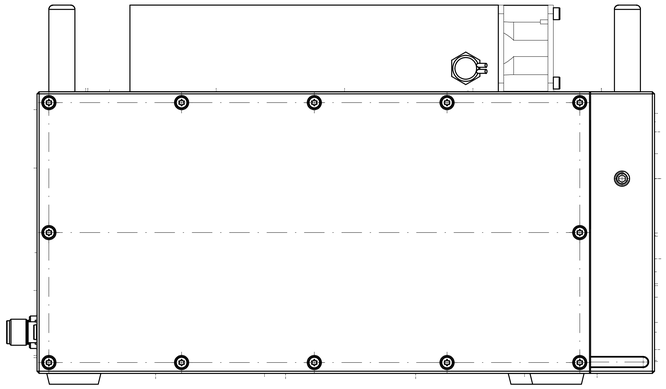

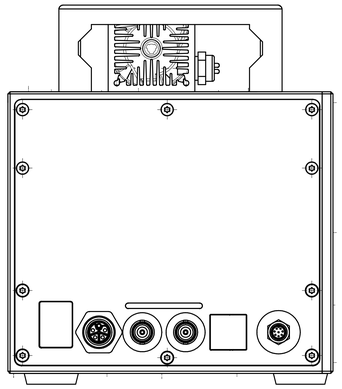

Ansprechpartner in der Konstruktion
Christian Gerhardt-Nickels / Volker Kast
c.gerhardt@primes.de / v.kast@primes.de
+49 6157 9878-143 / +49 6157 9878-116

Oberflächenqualität
Ra 0,3

Zeichnungs-Nr. und Index an vorgegebener Stelle anbringen.

PRIMES

Verzichtbarkeit nach DIN ISO 8015

Maßstab 1 : 1

Daten: LQM-PLUS.STA

Allgemeintoleranz: ISO 2768-f

C1	C2	C3	C4	C5	C6	C7	C8
+0,05	+0,05	+0,1	+0,1	+0,5	+0,2	+0,1	

Werkstoff-Nr.:

Materialz.:

	Datum	Name
Bearb.	14.07.2009	Tobi Imre
Geprüft		
Norm		
Oberfläche	ISO1302-N1	Toleranz

LQM-P-20

Hauptabmaßzeichnung

Art-Nr.: 855-000-210

Zeichnungsänderung mit <-> gekennzeichnet

Zeichnungs-Nr.:

Blatt 1 von 1

Teilel-Nr.	Index	Änderung	Datum	Name	Gezogen	Ers. f.	Ers. d.